MAXILOCK

Cerradura Digital Inteligente

MXE 20811 T 60 N

Manual

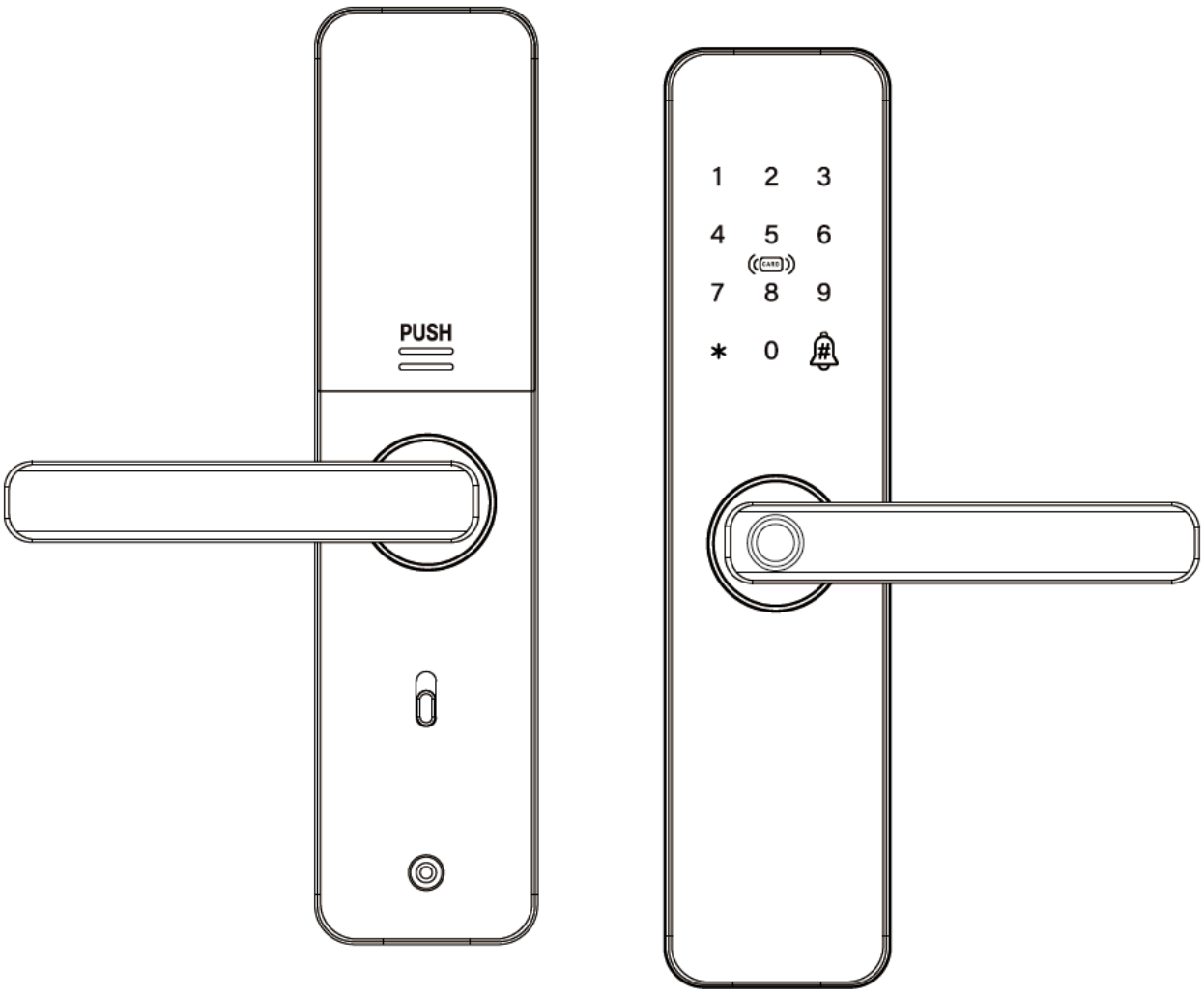

I. Información de seguridad

Lea atentamente este manual antes de utilizar el dispositivo y siga las instrucciones para un funcionamiento correcto. La garantía no cubre los daños causados por el incumplimiento de las instrucciones.

⚠ADVERTENCIA

1. Cuidados del Sensor de Huellas:

- No raye el sensor de huellas dactilares con objetos afilados para evitar daños permanentes.

2. Exposición al Agua:

- No exponga el producto a entornos con fugas o salpicaduras de agua.

3. Contraseña de Seguridad:

- Modifique el código PIN maestro predeterminado inmediatamente después de la instalación y configuración. Conserve la llave mecánica en un lugar seguro fuera de casa.

4. Requisitos y Uso de la Batería:

- Utilice pilas alcalinas para el dispositivo (pilas no incluidas).
- No extraiga la pila durante la configuración ni el funcionamiento.

5. Cambio de Baterías Bajas:

- Reemplace todas las baterías inmediatamente si se activa la alarma de batería baja. Asegúrese de que la polaridad (+/-) sea la correcta al instalar las baterías.

II. Contenido del paquete

Esta lista de empaque es solo una referencia. Consulte el contenido real del empaque.

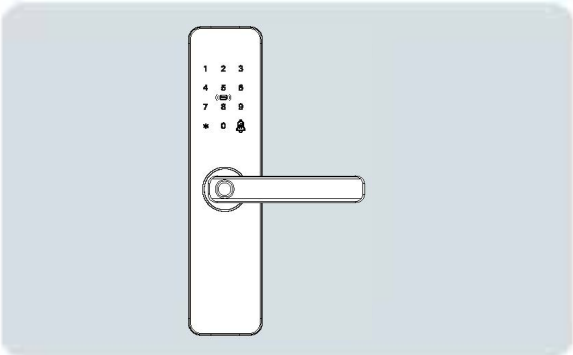

❶ Panel Externo (incluye empaque de goma)

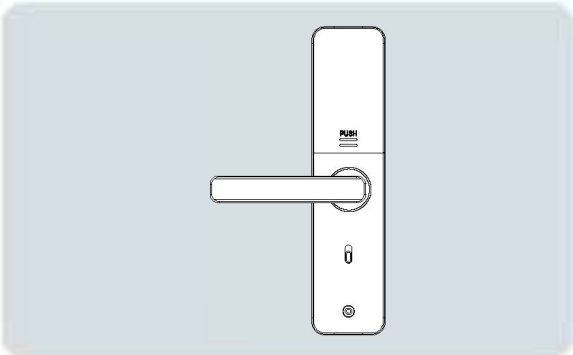

❷ Panel Externo (incluye empaque de goma)

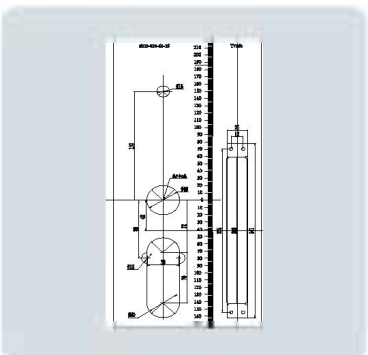

❸ Plantilla de corte

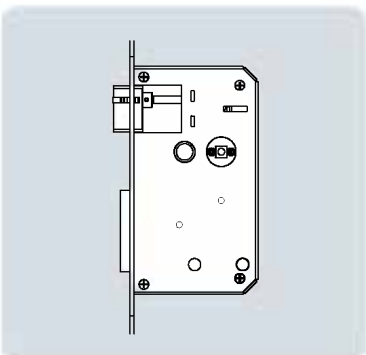

❹ Mortise (Mecanismo)

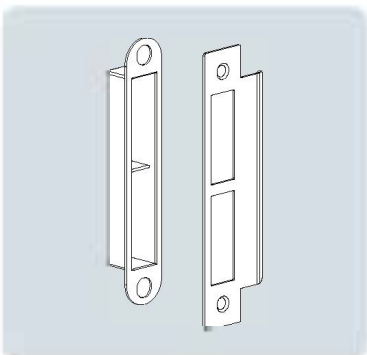

❺ Cantonera y caja de cantonera

❻ Tarjetas x2

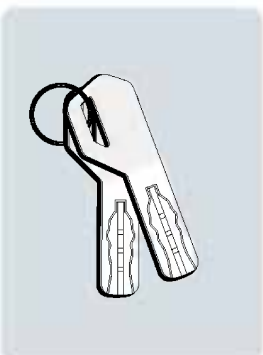

❼ Llaves x2

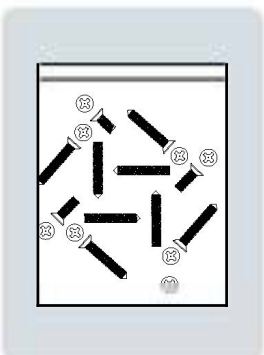

❽ Kit de instalación

❾ Manual

III. Descripción General

Diagrama

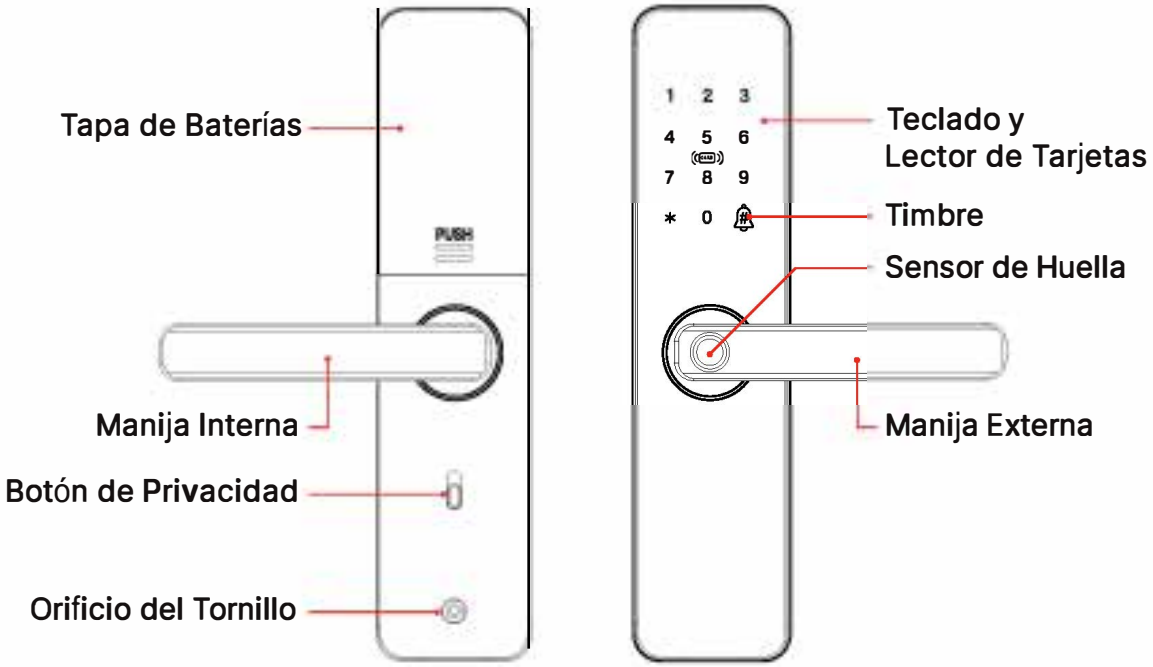

Parámetros

Modelo	MXE 20811 T 60 N
Materiales de los Páneles	Aluminum Alloy + ABS + Panel de Vidrio Templado
Métodos de Apertura	WiFi/Huella/Clave/Tarjeta/Llave ≤0.5s
Tiempo de Respuesta:	≤0.5s
Tasa de aceptación falsa	≤0.001%
Temperatura de funcionamiento:	-10°C-65°C
Humedad de Funcionamineto:	45%-90%RH
Puerto de Emergencia:	Type-C
Alimentación	6V (4 Baterías AA 1.5V
Corriente:	Quiescent current≤70μA, Dynamic current≤200mA
Espesor de puerta	30-120mm

Notas

1. Capacidad de Usuarios: 300

1 Administrador:

- Capacidad: 9
- IDs: 001-009
- Métodos de acceso: Password, Fingerprint, IC Card

2 Usuario Ordinario:

- Capacidad: 291
- IDs: 010-300
- Métodos de acceso:: Password, Fingerprint, IC Card

Observación: La capacidad máxima de contraseñas, huellas dactilares y tarjetas IC es de 100 para cada una.

2. Puerto de energía de emergencia:

- Cuando la batería está baja y la cerradura no responde, encienda la cerradura a través del puerto de alimentación de emergencia.

3. Funciones de seguridad:

- Si algún usuario intenta abrir la cerradura con contraseña, huella dactilar o tarjeta, tras 3 errores consecutivos, el sistema activará una alarma.
- Tras 5 errores consecutivos, el sistema se bloqueará durante 30 segundos y activará una alarma. Si no se realiza ninguna operación durante más de 10 segundos, el sistema se cerrará automáticamente.

4. Función de prevención de espionaje de contraseñas:

- Puede agregar códigos adicionales antes y después de la contraseña para evitar que la gente la mire. Por ejemplo: XXX contraseña XXX, luego presione # para confirmar. La contraseña correcta debe estar incluida en los números ingresados.

5. Solicitud de desbloqueo de Remoto:

- Presione # para activar el timbre y solicitar un desbloqueo remoto si hay Wi-Fi configurado.

6. **Registros:**

- Tras configurar el Wi-Fi, el registro de desbloqueo se enviará a la app Tuya.

7. **Modo de desbloqueo combinado (2 factores) :**

- El desbloqueo con combinación debe activarse con dos modos: contraseña + huella dactilar, contraseña + tarjeta IC y huella dactilar + tarjeta IC.
- El administrador puede desbloquear directamente sin verificar al segundo usuario..

8. **Restablecer al modo de fábrica:**

- Retire la tapa de la batería y mantenga pulsada la tecla "Reset" hasta que escuche "Operación exitosa"
- La cerradura se restablecerá al modo de fábrica.

Funciones con el teclado:

1 **[5#]:** Después de desbloquear la puerta, presione 5# para encender el modo paso, el cual es válido una vez; luego de verificar nuevamente que el usuario ha desbloqueado la puerta, el modo paso se desactivará.

2 **[9#]:** Presione 9# para encender el sonido.

3 **[555#]:** Después de conectarse a la red WiFi, presione 555# para sincronizar la contraseña en línea establecida en la aplicación.

Métodos de Apertura

Fingerprint

Password

IC Card

Mechanical key

IV. Instalación

Perfore los orificios en puerta y marco

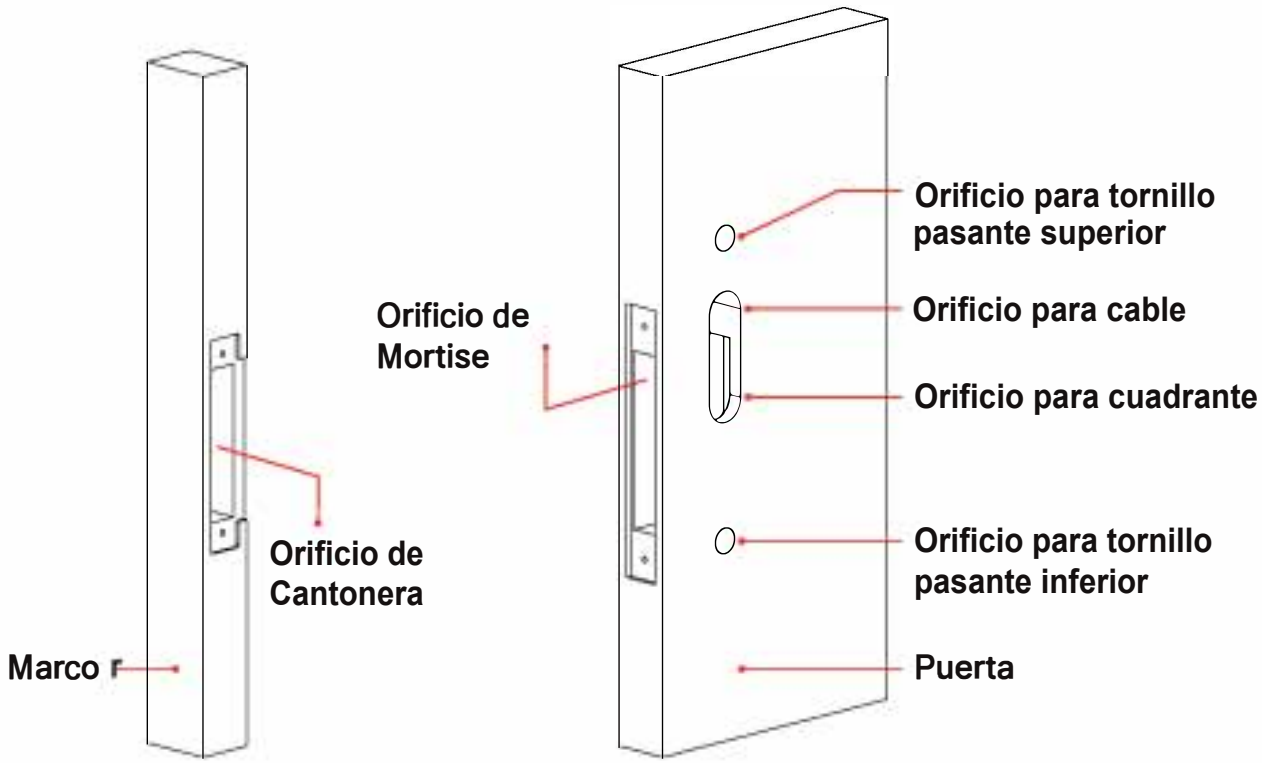

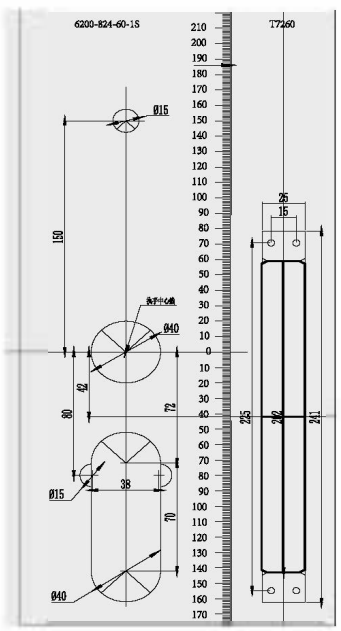

Plantilla de corte

Paso 1: Utilice la plantilla de perforación para hacer los agujeros necesarios en la puerta.

Instale el Mortise, Cantonera y Caja de Cantonera

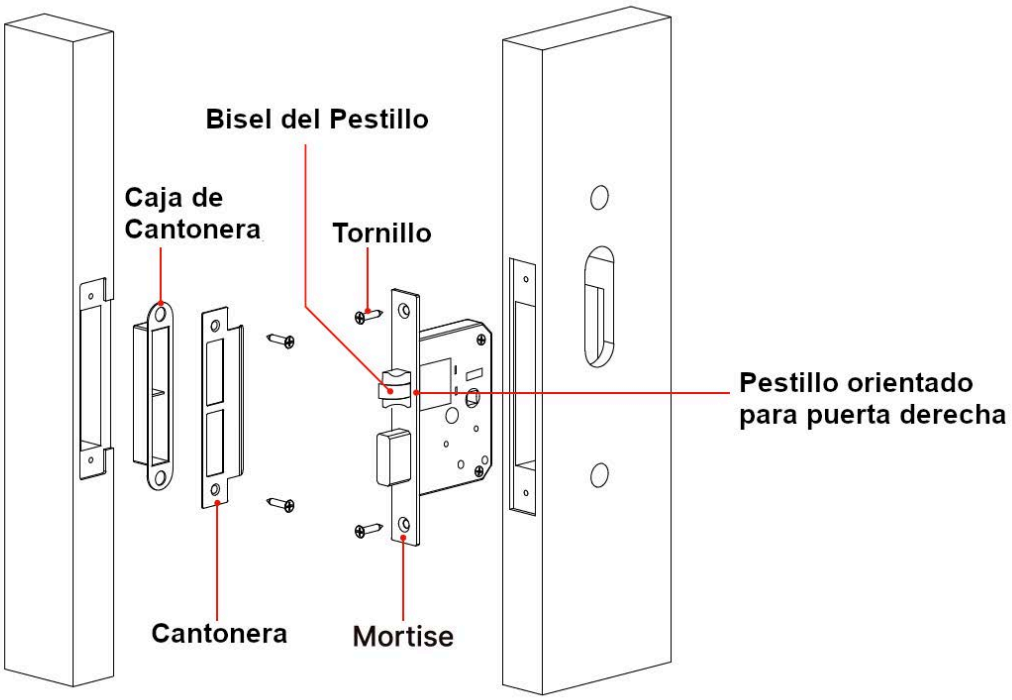

Paso 2: Inserte el mortise y ajuste con los 2 tornillos. Asegúrese de que el cuerpo de la cerradura y el panel de la puerta permanezcan nivelados después de la instalación.

Paso 3: Fijar la cantonera y caja de cantonera al marco de la puerta. Asegúrese de que el pestillo de la cerradura esté alineado con el eje de la cantonera. Ajústelo si está desalineado.

Nota:

- Cuando el bisel del pestillo mira hacia afuera, la puerta se abre hacia adentro.
- Cuando el bisel del pestillo mira hacia adentro, la puerta se abre hacia afuera.

GIRAR EL SENTIDO DEL PESTILLO

Si necesita girar el pestillo para que coincida con la puerta siga las siguientes instrucciones:

1. Sostenga el mecanismo de forma invertida, es decir con el pestillo deslizante hacia abajo:

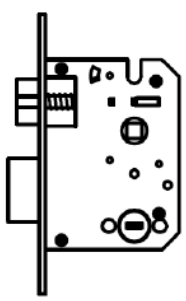

Posición Normal

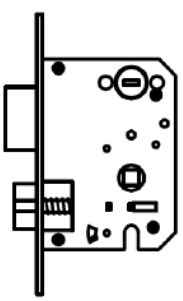

Posición Invertida

2. Presione el pestillo hasta el fondo, gírelo 180 grados y luego suéltelo

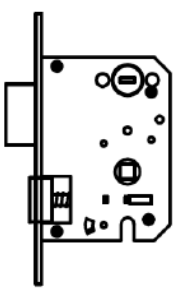

Instale el panel Exterior

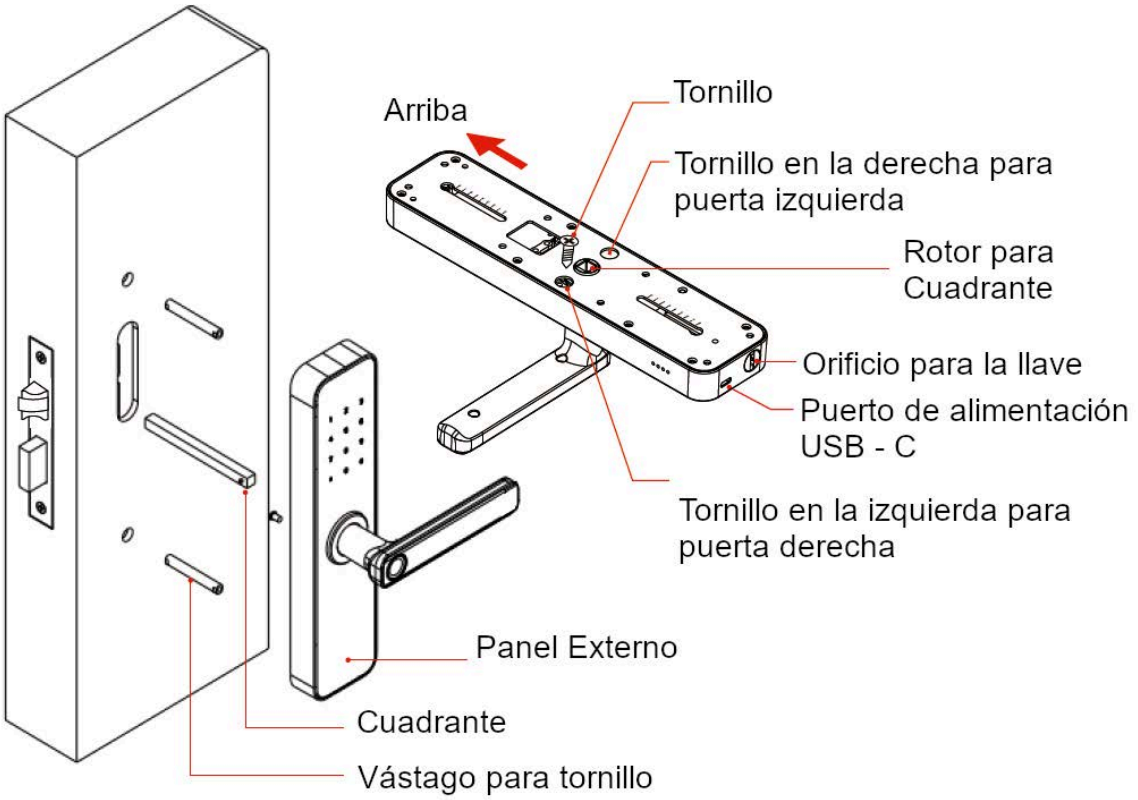

Sentido de la Puerta: Apertura Derecha

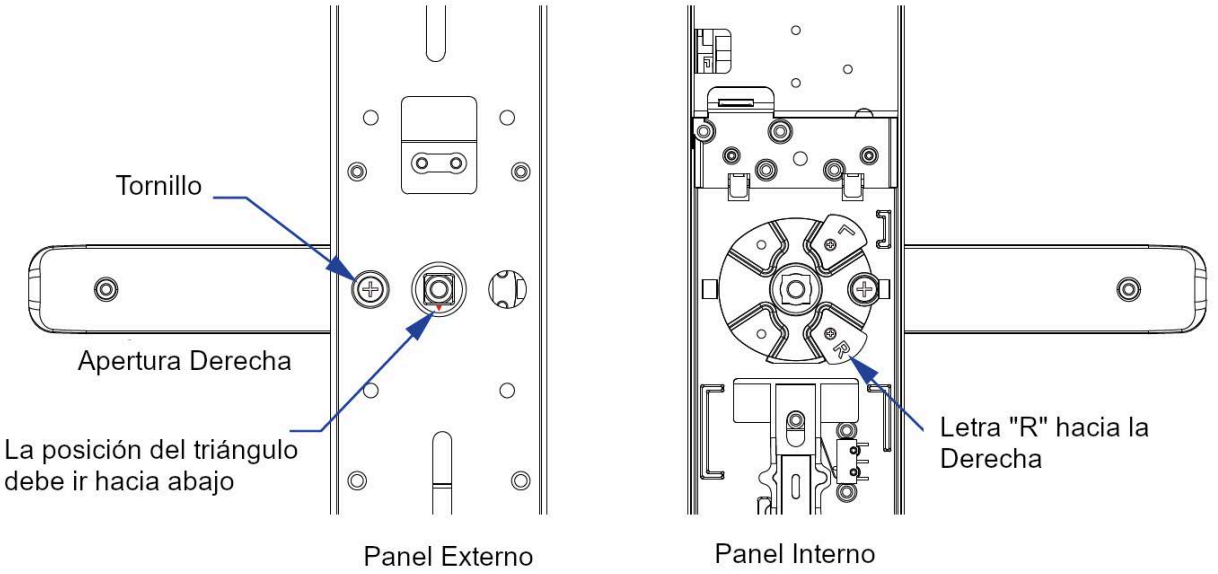

Sentido de la Puerta: Apertura Izquierda

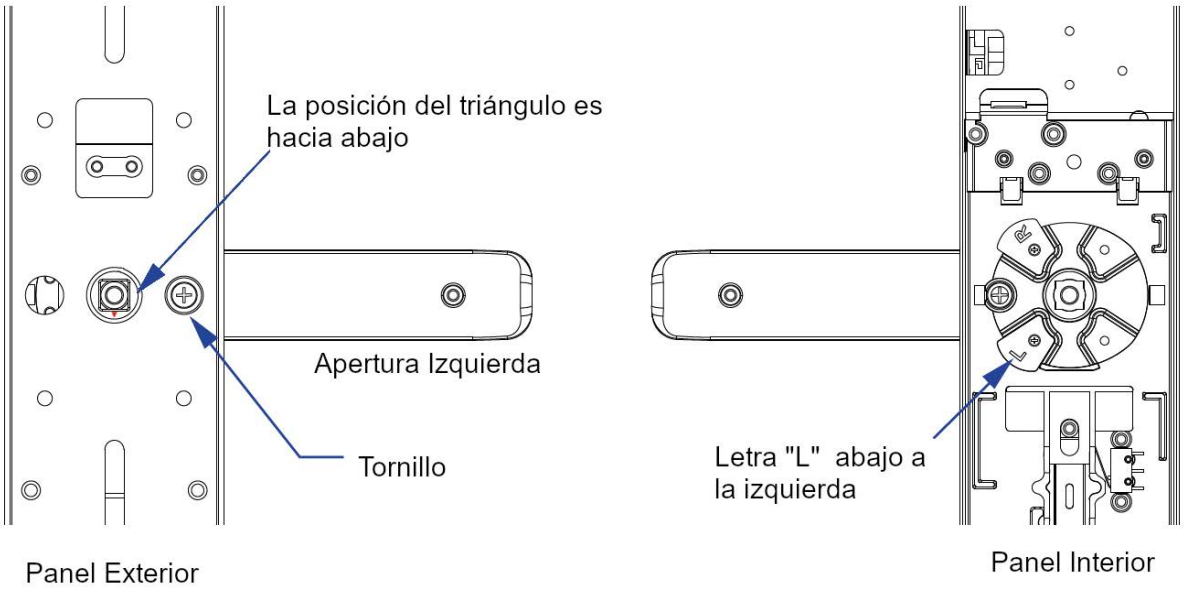

Step 4: Ajuste la manija según el sentido de la puerta

1. **Desatornille el tornillo de ajuste**
2. **Gire la manija 180 grados**
3. **Coloque el tornillos en el orificio correspondiente al sentido de la puerta**
   - **Tornillo a la derecha: Apertura a la izquierda**
   - **Tornillo a la izquierda: Apertura a la derecha**
4. **Repita la operación en el panel interior.**

Instale el panel interior

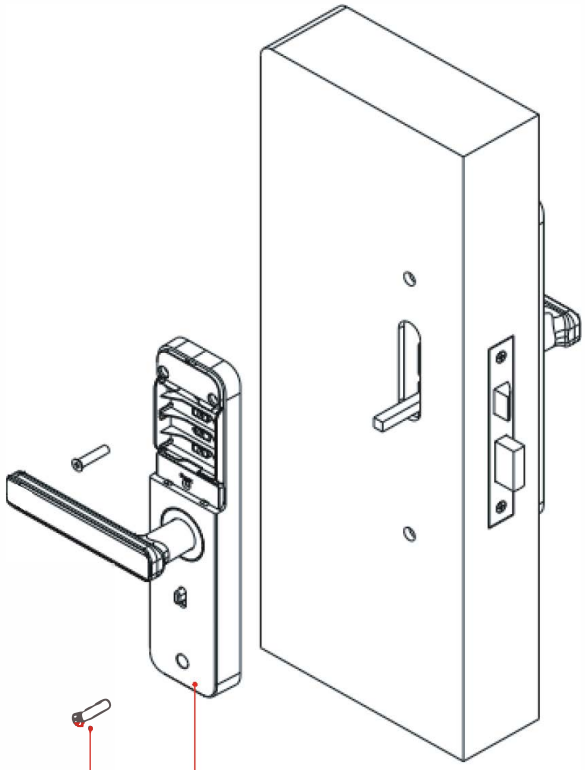

Tornillo de ajuste

Panel Interno

Paso 5: Pase el cable de conexión a través del orificio del mortise y coloque el cuadrante en su posición

Paso 6: Conecte los conectores de los cables

Paso 7: Ajuste los paneles exterior en interior, manténgalos alineados con el marco de la puerta y ponga los tornillos.

Instale las Baterías

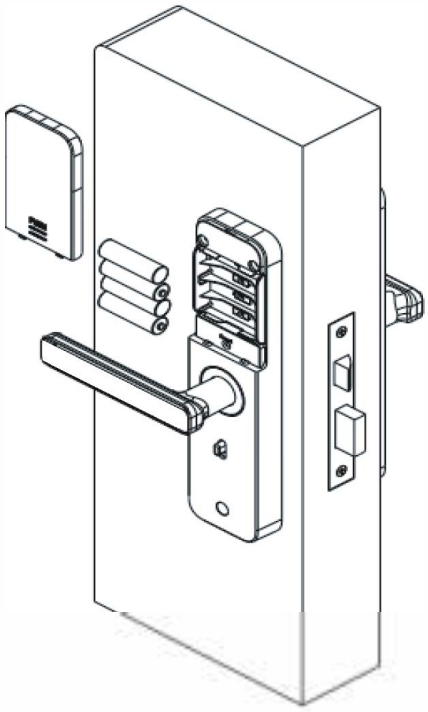

Paso 8:

Inserte las baterías y ponga la tapa

Finalice la Instalación

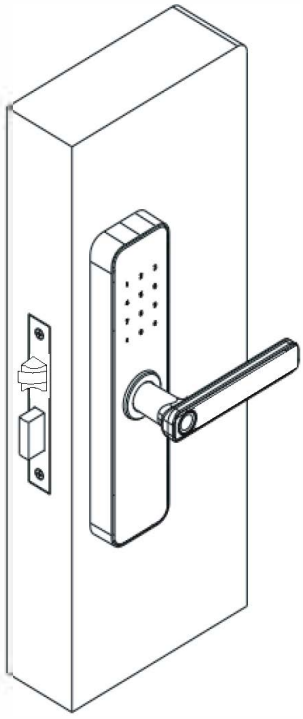

Paso 9:

Verifique la instalación:

* Suba la manija del panel exterior: Los bulones salen
* Baje la manija del panel exterior: Pestillo y bulones no se mueven
* Suba la manija del panel interior: Los bulones salen
* Baje la manija del panel interior: Pestillo y bulones entran.

v. Uso

Instrucciones previas a la configuración

1. El código PIN maestro predeterminado es [123456#].
2. [*] para volver al menú anterior, [#] para confirmar.
3. Guarde su llave mecánica en un lugar fuera de casa como respaldo.
4. Si el teclado no se reactiva, mantenga presionado el botón de reinicio hasta que escuche “Operación exitosa“ para restablecer la configuración de fábrica.

Menú

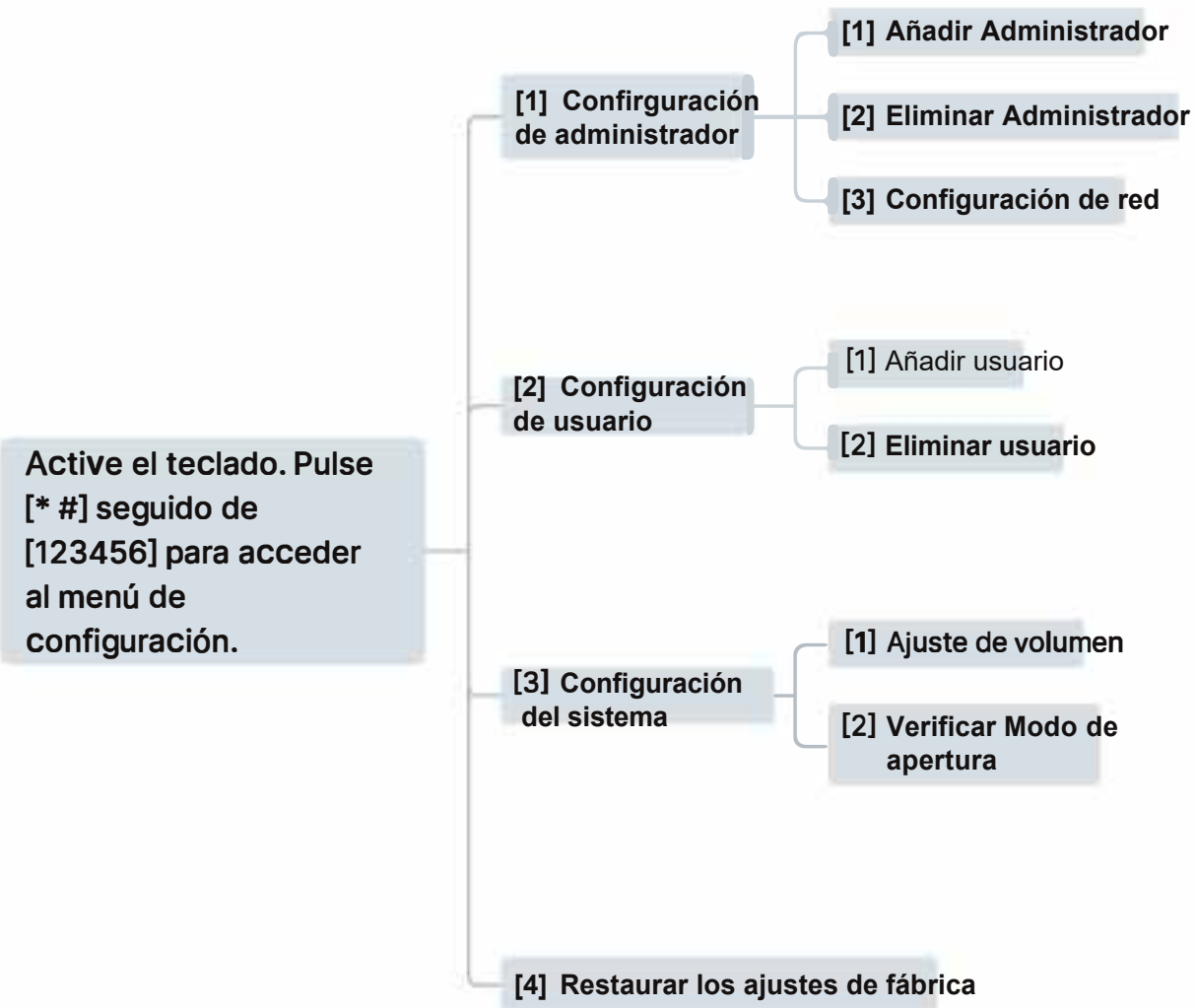

Manual de operación

1. Config de Administrador

1.1 Añadir Administrador

Paso1	Paso 2	Paso 3
Toque el teclado para encender el sistema **Presione** **[*] → [#]** **Introduzca la información de administrador**	**Presione** **[1 2 3 4 5 6 #]**	**Press [1] Configuración de administrador** **Press [2] Usuarios.** **Press [3] Sistema.** **Press [4] Restaurar valores de fábrica** **Presione [1]**
Paso 4	**Paso 5**	**Paso 6**
Press [1] para añadir administrador. **Press [2] para eliminar administrador.** **Press [3] para configurar la red** **Presione [1]**	**Introduzca su número de usuario** **Ingrese un número entre 001-009 y presiones [#] para confirmar**	**Escuchará el número introducido por ej: 001** **001** **Por favor ingrese la infomación de desbloqueo** **Ingrese una contraseña de 6 o más dígitos y presione [#] para confirmar**
Paso 7	**Paso 8**	**Paso 9**
Introdúcelo de nuevo	**Escuchará si la operación fue exitosa** **Éxito de operación!**	Ahora puede continuar añadiendo otro número de usuario **Observación** • Huella: Ingrésela 5 veces • Contraseña: Ingrese 6 o más números dos veces. • Tarjeta: Ingrese una vez.

1.2 Eliminar Administrador

Paso1	Paso 2	Paso 3
Toque el teclado para encender el sistema **Presione** **[*] → [#]** **Introduzca la información de administrador**	**Presione** **[1 2 3 4 5 6 #]**	**Press [1] Configuración de administrador** **Press [2] Usuarios.** **Press [3] Sistema.** **Press [4] Restaurar valores de fábrica** **Presione [1]**
Paso 4	**Paso 5**	**Paso 6**
Press [1] para añadir administrador. **Press [2] para eliminar administrador.** **Press [3] para configurar la red** **Presione [2]**	**Introduzca el número de usuario** **Ingrese un número entre 001-009 y presiones [#] para confirmar**	**Éxito de operación!**
Step 7		
Puede continuar borrando otro administrador **Observación** **No se puede borrar el administrador con el que ingresó al menú**		

1.3 Configurar la red

Paso1	Paso 2	Paso 3
Toque el teclado para encender el sistema **Presione** **[*] → [#]** **Introduzca la información de administrador**	**Presione** **[1 2 3 4 5 6 #]**	**Press [1] Configuración de administrador** **Press [2] Usuarios.** **Press [3] Sistema.** **Press [4] Restaurar valores de fábrica** **Press [1]**
Paso 4	**Paso 5**	
Press [1] para añadir administrador. **Press [2] para eliminar administrador.** **Press [3] para configurar la red** **Press [3]**	**Press [1] para conexión hotspot** **Press [2] para conexión inteligente**	Siga estos pasos para emparejar su dispositivo con su aplicación.

2. Configurar Usuario

2.1 Añadir Usuario

Paso1	Paso 2	Paso 3
Toque el teclado para encender el sistema **Presione** **[*] → [#]** **Introduzca la información de administrador**	**Presione** **[1 2 3 4 5 6 #]**	**Press [1] Configuración de administrador** **Press [2] Usuarios.** **Press [3] Sistema.** **Press [4] Restaurar valores de fábrica** **Presione [2]**
Paso 4	**Paso 5**	**Paso 6**
Press [1] para añadir usuario. **Press [2] para eliminar usuario por número** **Press [3] para eliminar todos los usuario.** **Press [1]**	**Introduzca el número de usuario** **Ingrese un número entre 001-009 y presiones [#] para confirmar**	**Escuchará el número introducido por ej: 001** **001** **infomación de desbloqueo** **Ingrese una contraseña de 6 o más dígitos y presione [#] para confirmar**
Paso 7	**Paso 8**	**Paso 9**
Introdúcelo de nuevo	**Escuchará si la operación fue exitosa** **Éxito de operación!**	Ahora puede continuar añadiendo otro número de usuario **Observación** • Huella: Ingrésela 5 veces • Contraseña: Ingrese 6 o más números dos veces. • Tarjeta: Ingrese una vez.

2.2 Eliminar Usuario

2.2.1 Eliminar usuario por número

Paso1	Paso 2	Paso 3
Toque el teclado para encender el sistema **Presione** **[*] → [#]** **Introduzca la información de administrador**	**Presione** **[1 2 3 4 5 6 #]**	**Press [1] Configuración de administrador** **Press [2] Usuarios.** **Press [3] Sistema.** **Press [4] Restaurar valores de fábrica** **Presione [2]**
Paso 4	**Paso 5**	**Paso 6**
Press [1] para añadir usuario **Press [2] para eliminar usuario.** **Press [2]**	**Press [1] para eliminar por número** **Press [2] para eliminar todo** **Press [1]**	**Introduzca el número de usuario** **Ingrese un número entre 001-009 y presiones [#] para confirmar**
Paso 7		
Éxito de operación!		

2.2.2 Eliminar todos los usuarios

Paso1	Paso 2	Paso 3
Toque el teclado para encender el sistema **Presione** **[*] → [#]** **Introduzca la información de administrador**	**Presione** **[1 2 3 4 5 6 #]**	**Press [1] Configuración de administrador** **Press [2] Usuarios.** **Press [3] Sistema.** **Press [4] Restaurar valores de fábrica** **Presione [2]**
Paso 4	**Paso 5**	**Paso 6**
Press [1] para añadir usuario **Press [2] para eliminar usuario.** **Press [2]**	**Press [1] para eliminar por número** **Press [2] para eliminar todo** **Press [2]**	**Confirme presionando [#]** **Press [#]**
Paso 7		
Éxito de operación!		

3. Sistema:

3.1 Ajuste de Volumen

Paso1	Paso 2	Paso 3
Toque el teclado para encender el sistema **Presione** **[✱] → [#]** **Introduzca la información de administrador**	**Presione** **[1 2 3 4 5 6 #]**	**Press [1] Configuración de administrador** **Press [2] Usuarios.** **Press [3] Sistema.** **Press [4] Restaurar valores de fábrica** **Presione [3]**
Paso 4	**Paso 5**	**Paso 6**
Press [1] ajuste de volumen **Press [2] Verificar la configuración del modo** **Presione [1]**	**Press [1] Encienda el volumen** **Press [2] Apague el volumen** **Presione [1]**	**Éxito de operación!**

3.2 Verificación de Modo: Puede abrir con 1 o 2 métodos de acceso

Paso1	Paso 2	Paso 3
Toque el teclado para encender el sistema **Presione** **[*] → [#]** **Introduzca la información de administrador**	**Presione** **[1 2 3 4 5 6 #]**	**Press [1] Configuración de administrador** **Press [2] Usuarios.** **Press [3] Sistema.** **Press [4] Restaurar valores de fábrica** **Presione [3]**
Paso 4	**Paso 5**	**Paso 6**
Press [1] ajuste de volumen **Press [2] Verificar la configuración del modo** **Press [2]**	**Press [1] único modo de desbloqueo** **Press [2] combinación de modos de desbloqueo**	**Ingrese el número según el modo que quiera usar** **Éxito de operación!**

4. Resetear

Paso1	Paso 2	Paso 3
Toque el teclado para encender el sistema **Presione** **[✱] ➡ [#]** **Introduzca la información de administrador**	**Presione** **[1 2 3 4 5 6 #]**	**Press [1] Configuración de administrador** **Press [2] Usuarios.** **Press [3] Sistema.** **Press [4] Restaurar valores de fábrica** **Presione [4]**
Paso 4	**Paso 5**	
Confirme presionando [#] **Presione [#]**	**Éxito de operación!**	

5. Idioma

Paso 1	Paso 2
Toque el teclado para activar el sistema.	Introduzca los números para seleccionar el idioma apropiado. 555666880# [English] 555666881# [Vietnamese] 555666882 # [Portuguese] 555666883 # [Arabic] 555666884 # [Russian] 555666885 # [Thai] 555666886 # [Español] 555666887 # [Indonesia] **Nota:** Si necesita cambiar el idioma, realice la modifiación en estado de fábrica

VI. Instalación de la Aplicación

1. Descargue la App:

Instale la aplicación "Tuya Smart" o "Smart Life" en su tienda de aplicaciones

2. Registro:

Si no tiene una cuenta de aplicación debe registrarse siguiendo los pasos de la app. Si ya tiene una cuenta, inicie sesión.

VII. Configuración

Use Bluetooth para Conectar

1. Encienda el Bluetooth en su dispositivo

2. Toque + luego " **Añadir Dispositivo**" en la esquina superior de la aplicaicón

3. Siga los pasos del Manual en la sección 1.3 Configurar la red

   Presione [2] para una conexión inteligente. La pantalla del teclado desaparecerá, lo que indica que ha entrado en modo de emparejamiento.
   La aplicación detectará el dispositivo automáticamente.

4. Únase a su red de 2,4 Ghz.

5. El dispositivo se abrá añadido corrrectamente cuando escuche: "Éxito de Operación"

Uso de Hotspot para conección

1. Encienda el Hotspot (punto de acceso).
2. Siga los pasos del manual en la sección 1.3 Configurar la red. Presione [⁞] para la conexión a un punto de acceso. Los demás pasos son los mismos que los de la conexión Bluetooth.

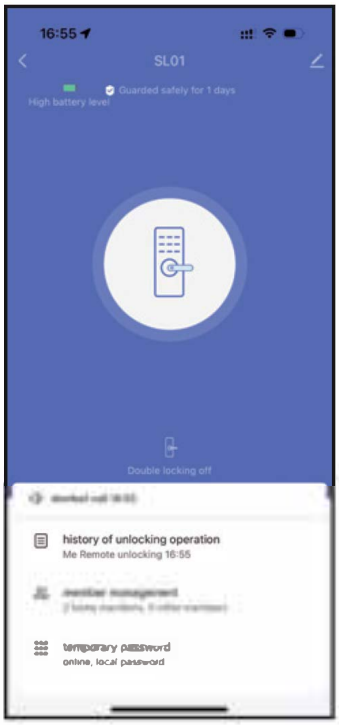

VIII. Funciones inteligentes

1. Apertura Remota

- Toque el teclado para activar el sistema, luego presione [#]. La aplicación recibirá una solicitud para permitir o rechazar la apertura de la puerta.

2. Online Password

- Haga clic para obtener una contraseña dinámica para uso temporal, de uso en un tiempo determinado, acceso único o acceso dentro del año.

3. Temporary Password

- Haga clic para establecer una contraseña temporal, permitiendo acceso único o acceso dentro de un período de tiempo limitado.

4. Notificación de registro de alarma

- El sistema registrará automáticamente el historial de uso del timbre, los intentos de desbloqueo incorrectos y enviará notificaciones al software.

5. Historial de operación

- El sistema registrará automáticamente el historial de uso incluyendo registros por nombre de usuario y acciones

6. Gestión de Miembros

- Los usuarios pueden ser añadidos y borrados desde la app. Toque en cada usuario para vincular las correspondientes huellas, códigos y tarjetas

Garantía

Megaproductos Colombia S.A.S garantiza los productos que presenten fallas de calidad en su funcionamiento, manufactura o materiales de fabricación cuya instalación se haya realizado de manera correcta y su programación, uso y mantenimiento haya sido apropiado.

En la marca MAXILOCK: Garantía de 5 años en los componentes Mecánicos y Garantía de 1 año en los componentes Electrónicos.

Nuestra política de garantía NO cubre:
- Defectos o daños que hayan sido ocasionados por inadecuada instalación, manipulación, transporte o almacenamiento.
- Golpes, rayones, manchas y alteraciones físicas ocasionadas al producto.
- Desgaste mecánico o de acabado generados por el uso de agentes químicos para limpieza.
- Reparaciones no autorizadas
- Uso de otros productos o partes de otras cerraduras.
- Modificaciones al producto.

Para realizar el proceso de garantía:
El cliente debe contactar al vendedor o lugar de compra y llevar el producto al lugar asignado para la revisión incluyendo todas las partes del producto y accesorios (por ejemplo: cantonera, llaves, pestillo, etc)

Presentar factura de compra para validar titularidad y tiempo de garantía. Se realizará una evaluación de las condiciones del producto y si cumple con los requisitos de garantía se procederá a hacer la reparación

En caso de que la reparación no sea posible, se procederá a hacer cambio del producto por uno de la misma referencia.

Si Megaproductos Colombia SAS no cuenta con el mismo producto para realizar el cambio, se procederá con una referencia o producto que a juicio de la compañía Megaproductos sea equivalente o el más parecido.

Made in China